GARANZIA ESCLUSIVA Hermann

GARANZIA CONVENZIONALE HERMANN

La Garanzia Convenzionale Hermann decorre dalla PRIMA ACCENSIONE, se effettuata dai CENTRI ASSISTENZA AUTORIZZATI HERMANN e comprende, gratuitamente, prima accensione e verifica funzionale e due anni di garanzia convenzionale.

Le condizioni della GARANZIA CONVENZIONALE HERMANN non pregiudicano nè invalidano i diritti previsti dalla direttiva Europea 99/44/CE e della Legislazione Italiana di recepimento, di cui l'Utilizzatore è e rimane Titolare.

www.hermann.it on-line tutte le novità, gli aggiornamenti, gli eventi e informazioni tecniche su prodotti, servizi e attività Hermann.

Sommario

SUPERMICRA CONDENSING

Voci di capitolato	pag.04
Schema di funzionamento	pag.05
Dimensioni	pag.06
Prevalenza disponibile all'impianto	pag.07
Disegni complessivi (in sezione)	pag.08
Collegamenti elettrici	pag.09
Esempi di collegamento	pag.10
Tipologie di scarico	pag.12
Riepilogo accessori	pag.13
Dati di combustione (legge 10)	pag.16
Dati tecnici	pag.17
Certificazioni	pag.18

Voci di capitolato

SUPERMICRA CONDENSING

CARATTERISTICHE

- **Caldaia murale a gas per interni ad alto rendimento con recuperatore condensante con produzione istantanea di acqua calda a flusso forzato a camera stagna (tipo C)**
- Classificazione del rendimento energetico (Dir.92/42/CEE): ★★★★
- Certificazione CE
- Protezione elettrica IPX4D
- Scambiatore sanitario a piastre in acciaio inox
- Accensione elettronica di fiamma
- Campo di regolazione temperatura acqua sanitaria: 30°C/55°C
- Campo di regolazione temperatura acqua riscaldamento: 30°C/80°C e 25°C/45°C
- Temperatura minima di funzionamento: 0°C
- Recuperatore di calore supplementare condensante in acciaio inox
- Sifone raccogli condensa
- Valvola deviatrice a tre vie idraulica
- Sistema antibloccaggio valvola a tre vie
- Bruciatore in acciaio INOX
- Pompa di circolazione a 3 velocità
- Sistema antibloccaggio pompa
- Funzione spazzacamino
- By-pass automatico
- Funzionamento con pressione dell'acqua a 0,8 bar e con portate minime di 3 l/min
- Protezione anti disturbi radio
- Collegamento per termostato ambiente
- Collegamento per sonda esterna
- Dimensioni: 400x750x347 mm

SICUREZZE

- Segnalazione anomalie con spie di sicurezza a LED
- Termostato di sicurezza contro le sovratemperature dello scambiatore primario
- Range ridotto per impianto a bassa temperatura
- Accensione elettronica a ionizzazione di fiamma
- Filtro d'ingresso acqua fredda
- Valvola di sicurezza che interviene quando la pressione è a 3 bar
- Pressostato differenziale di sicurezza per la corretta evacuazione dei fumi

N.B. I dati a completamento delle voci di capitolato sono presenti nella sezione "dati tecnici" del fascicolo o scaricabili dal sito internet per singolo modello

Schema di funzionamento

SUPERMICRA CONDENSING

Attenzione: questo schema ha carattere solamente FUNZIONALE. Per la realizzazione degli allacciamenti idraulici utilizzare ESCLUSIVAMENTE la dima di fissaggio o il disegno contenuto nel paragrafo "Installazione" o la figura "Dimensioni"del libretto di istruzioni della caldaia.

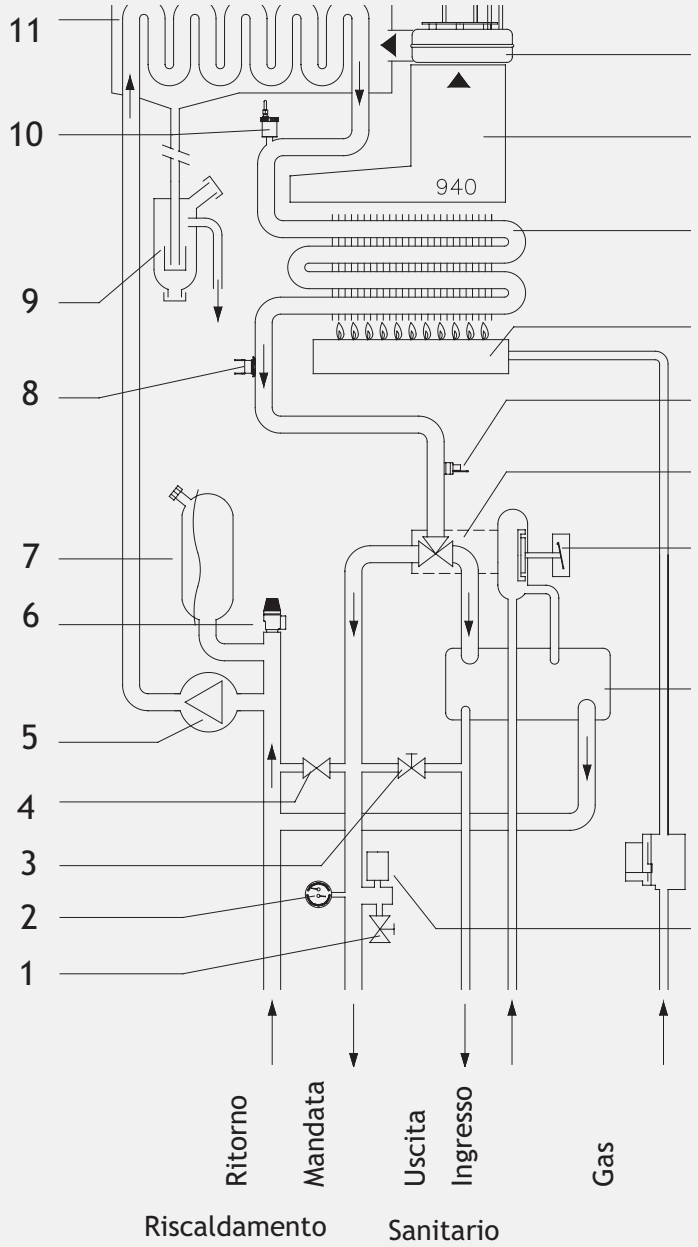

1	Rubinetto scarico impianto	13	Pressostato fumi
2	Termometro + manometro	14	Ventilatore
3	Rubinetto riempimento impianto	15	Convogliatore fumi
4	By-pass impianto	16	Scambiatore primario
5	Circolatore	17	Bruciatore
6	Valvola sicurezza circ. riscald. 3 bar	18	Sonda NTC temperatura
7	Vaso espansione	19	Valvola deviatrice idraulica
8	Termostato di sicurezza caldaia	20	Pressostato precedenza
9	Sifone condensa (con elettrodo di "troppo pieno")	21	Scambiatore sanitario
10	Valvola sfogo aria	22	Valvola gas
11	Recuperatore calore fumi	23	Pressostato mancanza acqua
12	Termostato sicurezza fumi		

Dimensioni

SUPERMICRA CONDENSING

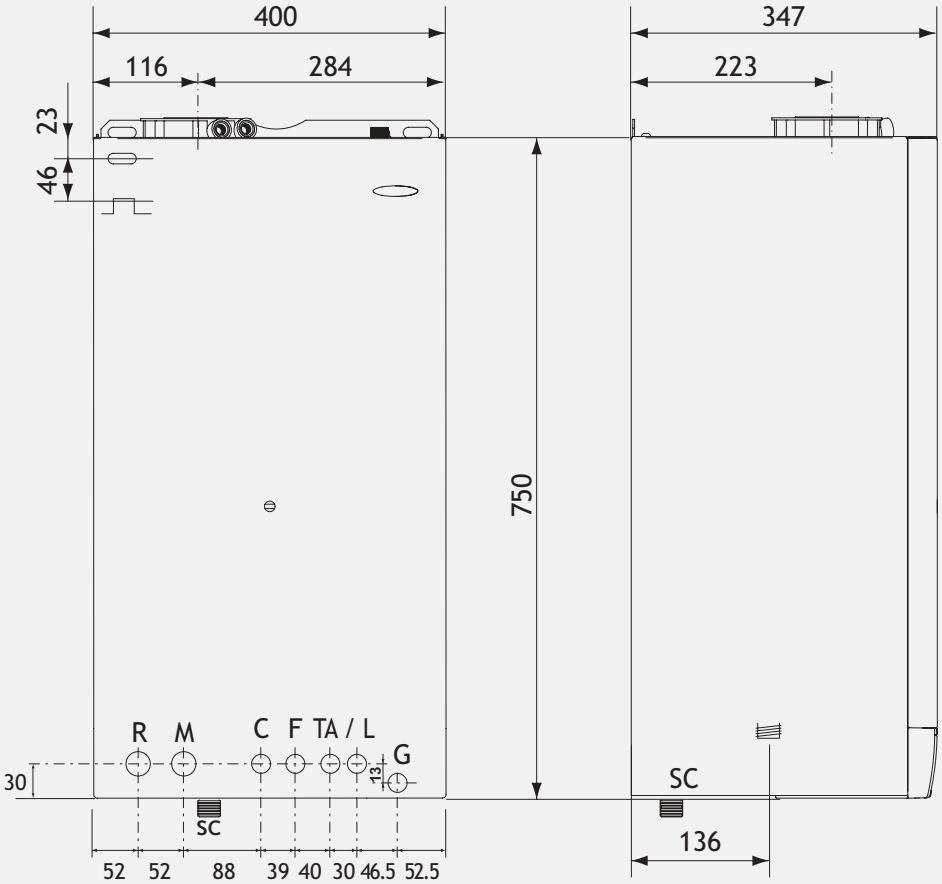

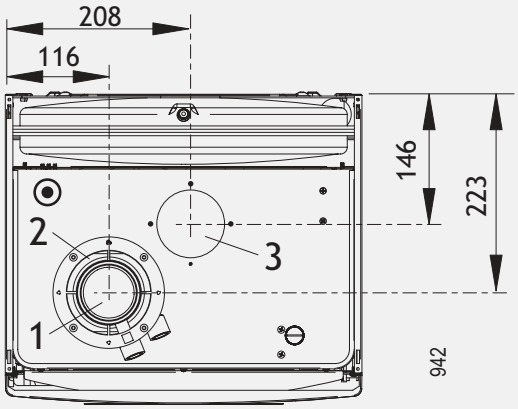

R	Ritorno impianto (3/4”)
M	Mandata impianto (3/4”)
C	Uscita acqua calda (1/2”)
F	Ingresso acqua fredda (1/2”)
G	Gas (3/4”)
TA/L	Posizione indicativa collegamenti alimentazione elettrica e termostato ambiente
SC	Posizione indicativa scarico condensa (tubo flessibile)

1	Scarico
2	Aspirazione per sistema coassiale
3	Aspirazione per sistem sdoppiato

Prevalenza disponibile all'impianto

SUPERMICRA CONDENSING

Circolatore a velocità variabile (a 3 posizioni)

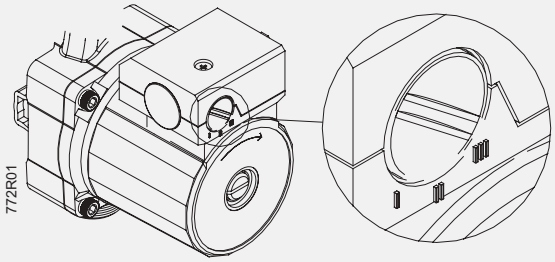

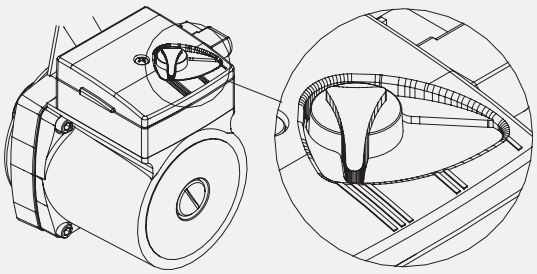

Si consiglia di escludere il by-pass quando si seleziona la velocità I del circolatore.

Modelli Supermicra Condensing con selettore in velocità I,II e III

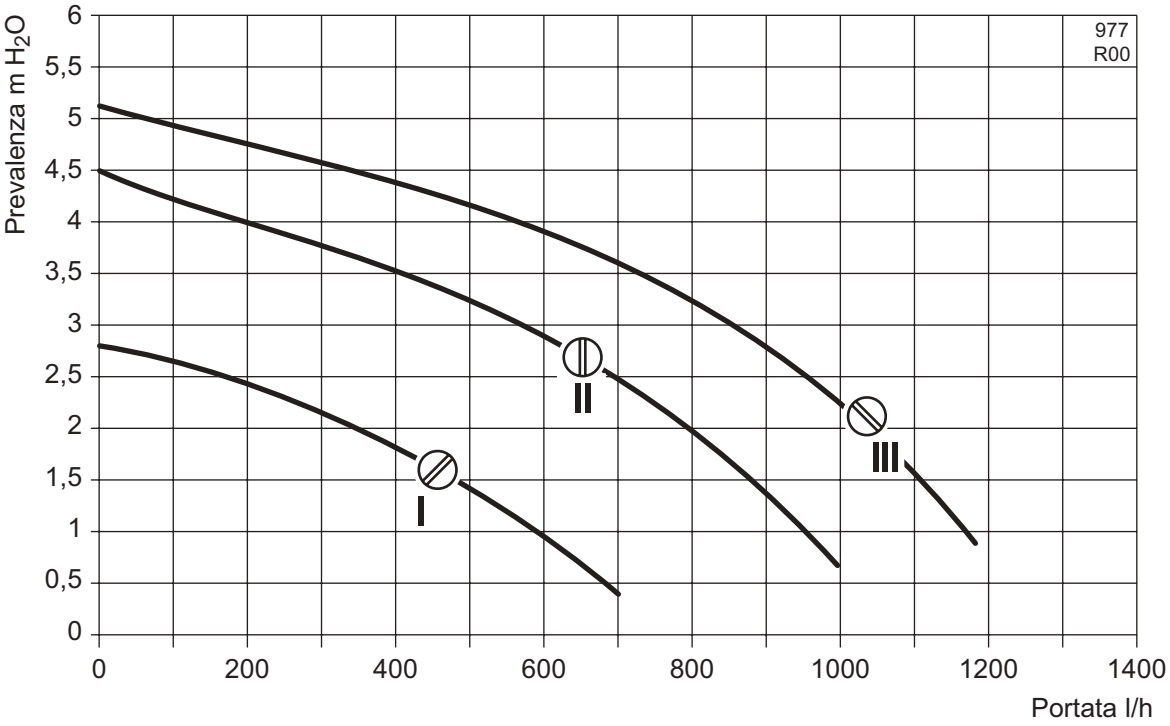

Disegno complessivo in sezione

SUPERMICRA CONDENSING

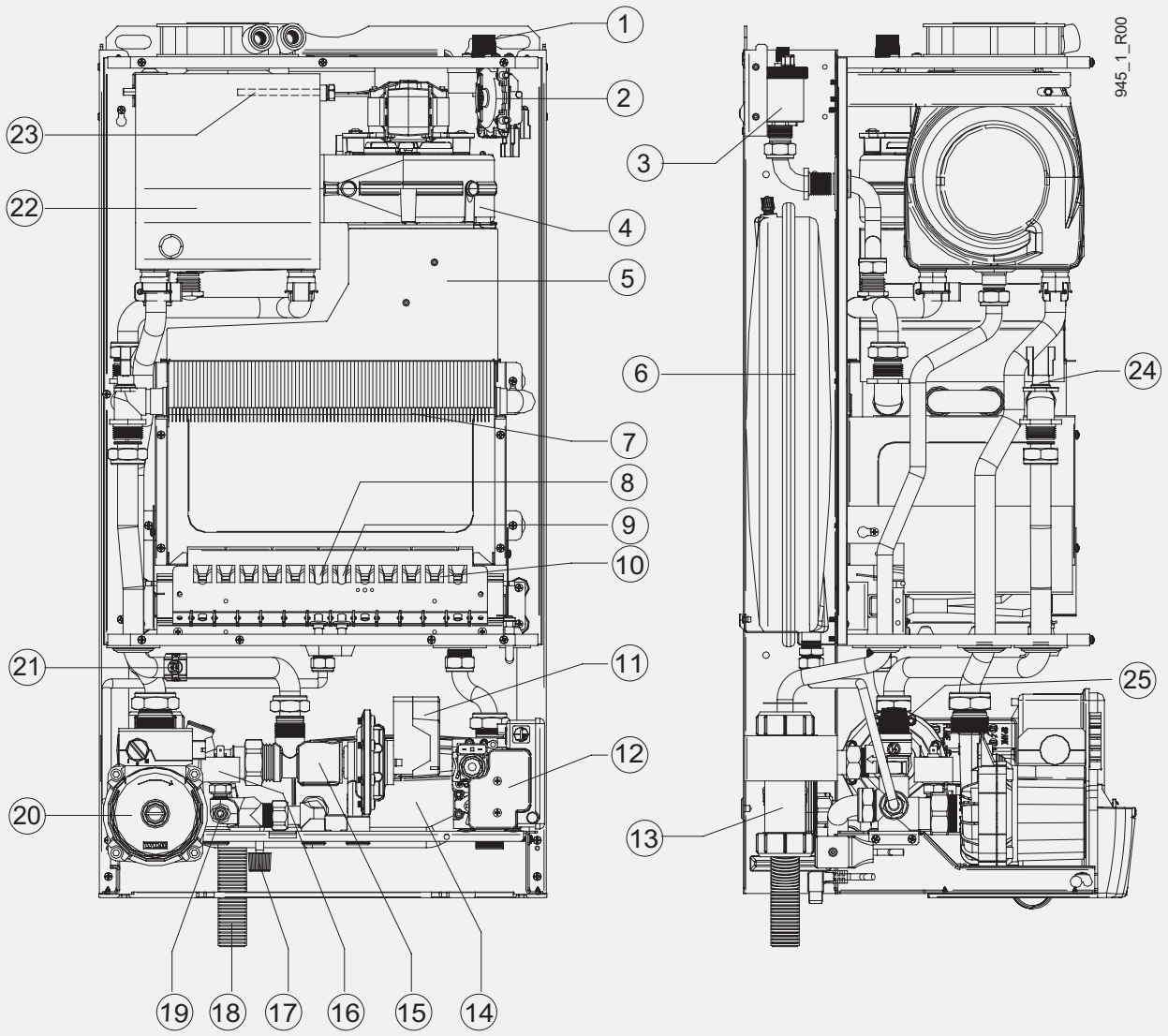

1	Termostato di sicurezza fumi (comando per riarmo manuale)
2	Pressostato fumi
3	Valvola sfogo aria automatica
4	Ventilatore
5	Convogliatore fumi
7	Scambiatore primario
8	Elettrodo rilevazione
9	Elettrodo accensione
10	Bruciatore
11	Pressostato d precedenza
12	Valvola gas
13	Sifone condensa (con elettrodo di “troppo pieno”)
14	Scambiatore sanitario
15	Valvola deviatrice idraulica
16	Pressostato sicurezza min. press. acqua
17	Rubinetto caricamento impianto
18	Tubo scarico condensa
19	Rubinetto scarico impianto
20	Circolatore
21	Sonda controllo temperatura
22	Recuperatore calore fumi
23	Termostato di sicurezza fumi (sonda)
24	Termostato di sicurezza temp. max. acqua
25	Valvola di sicurezza circ. riscald. 3 bar

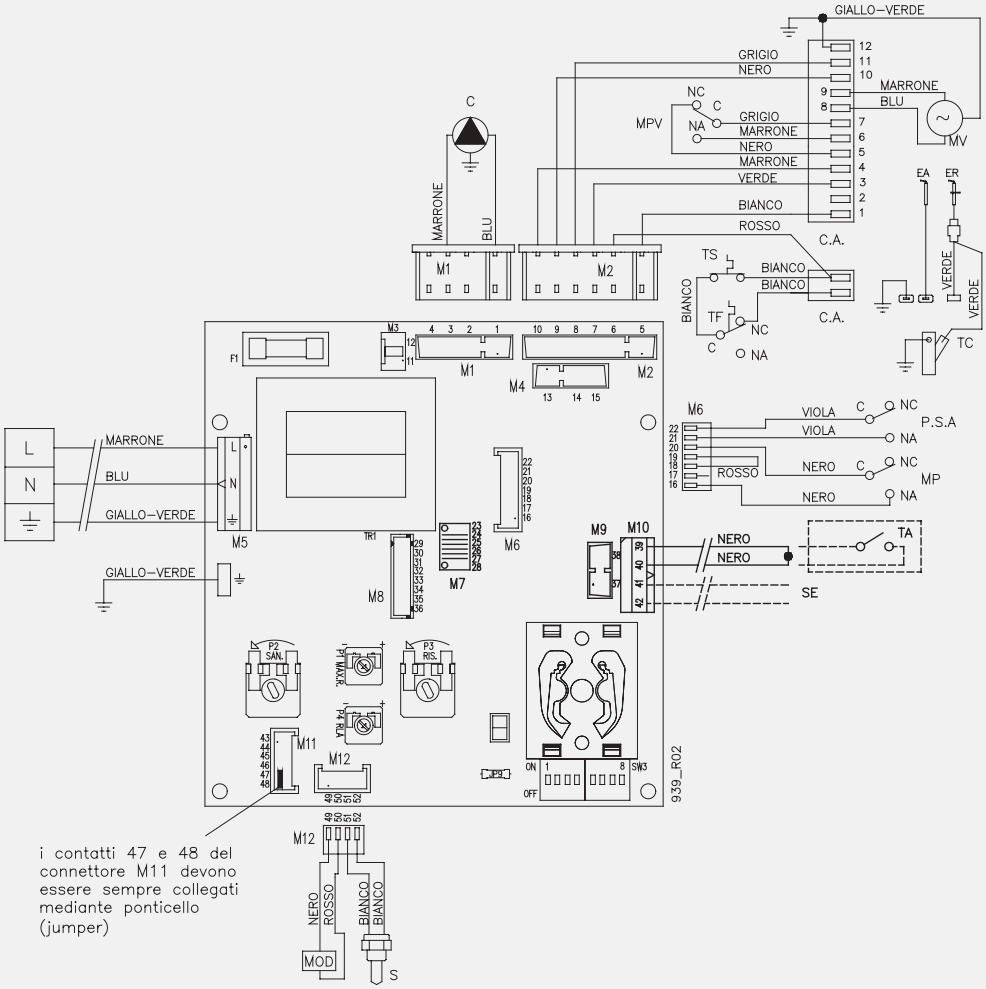

TA Contatto semplice Termostato Ambiente
SE Predisposizione per Sonda Esterna (opzionale)
TS Termostato di sicurezza

Accessori collegabili opzionali

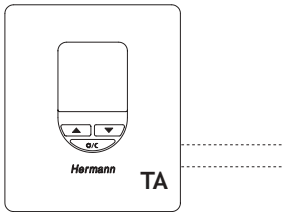

Termostato ambiente

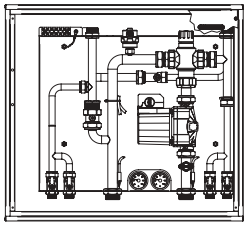

Kit impianti bassa temperatura standard

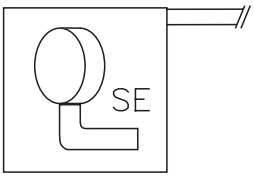

Sonda esterna

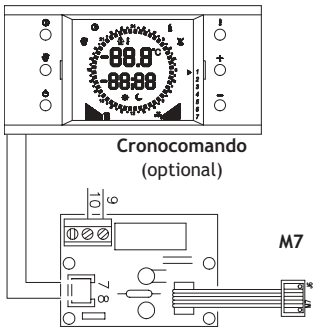

Scheda interfaccia cronocomando

N.B. Questa pagina illustra alcune possibilità di collegamento con gli accessori Hermann. Per ulteriori informazioni e modalità di collegamento sulle varie configurazioni, consultare l'ufficio consulenza.

Esempi di collegamento

SUPERMICRA CONDENSING

Impianto a zone con valvole di zone provviste di finecorsa (contatti ausiliari)

TAZ 1 Termostato ambiente zona 2
TAZ 2 Termostato ambiente zona 3
TAZ 3 Termostato ambiente zona 4

EVZ 1 Elettrovalvola zona 1
EVZ 2 Elettrovalvola zona 2
EVZ 3 Elettrovalvola zona 3

AUX 1 Contatto ausiliario di EVZ 1
AUX 2 Contatto ausiliario di EVZ 2
AUX 3 Contatto ausiliario di EVZ 3

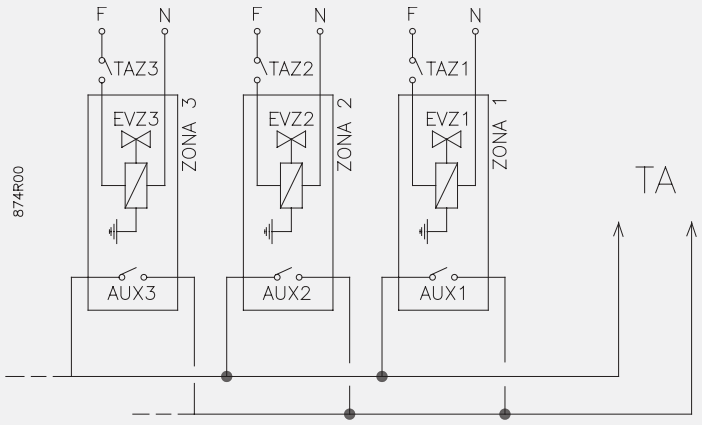

Impianto a zone con valvole di zone provviste di finecorsa (contatti ausiliari) e cronocomando

CC Z1 Cronocomando
TA 2 Termostato ambiente zona 2
TA 3 Termostato ambiente zona 3
TA 4 Termostato ambiente zona 4

EV 1 Elettrovalvola zona 1
EV 2 Elettrovalvola zona 2
EV 3 Elettrovalvola zona 3
EV 4 Elettrovalvola zona 4

AUX 2 Contatto ausiliario di EV 2
AUX 3 Contatto ausiliario di EV 3
AUX 4 Contatto ausiliario di EV 4

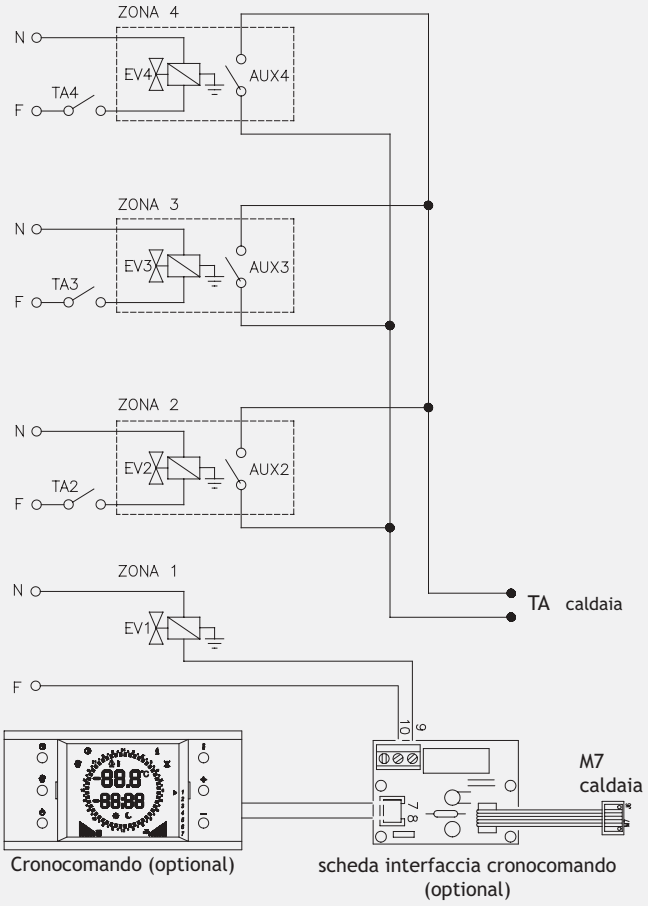

N.B.: il cronocomando e la scheda di funzione di Supermicra Condensing consentono la termoregolazione ambientale nella zona principale in modo modulante

Esempio di configurazioni con scarico ed aspirazione con condotti coassiali

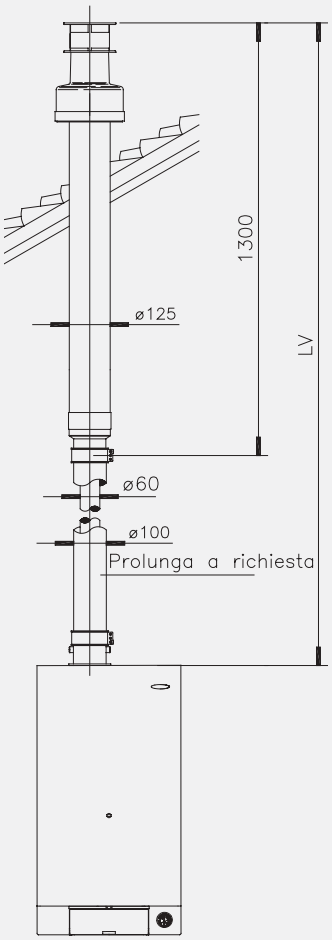

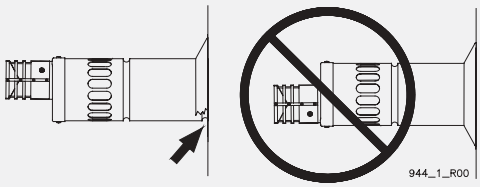

Montare il terminale di scarico coassiale orizzontale con la testina di scarico IN ALTO, con il muro ed il rosone esterno in corrispondenza della SECONDA scanalatura, come mostrato nella figura

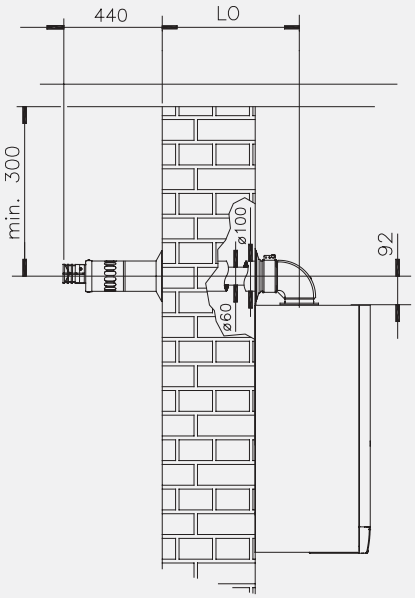

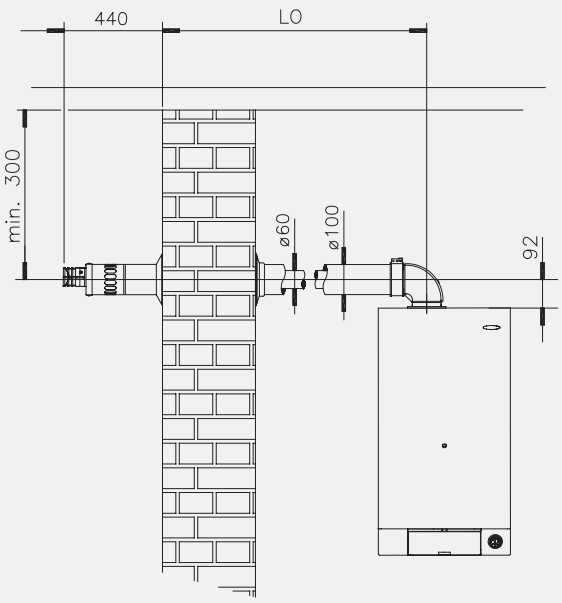

sistema coassiale verticale

sistema coassiale orizzontale posteriore

sistema coassiale orizzontale laterale

Attenzione: Consultare la tabella e, se richiesto, installare il diaframma “D” all’interno dello scarico, facendo corrispondere correttamente le tacche di riferimento. Considerare ogni curva a 90° supplementare equivalente a 0,5 m lineare, a 45° = 0,25m

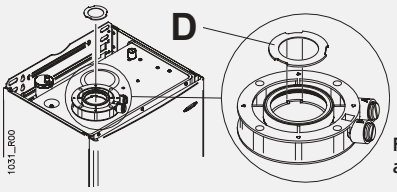

Flangia con prese per analisi combustione

IMPORTANTE: è obbligatorio l’utilizzo degli appositi scarichi fumi per caldaie a condensazione (interno in polipropilene)

LO =Lunghezza orizzontale **LV** = Lunghezza verticale

Modello	Condotti coassiali ø 60/100			
	LO min÷max (m)	LV min÷max (m)	diaframma	
			per lunghezze di LO+LV (m)	diametro (mm)
Supermicra Condensing	1÷4	1÷5	fino a 2	(d)
			oltre 2	NO

(d) usare il diaframma fornito con la caldaia.

Tipologie di scarico

SUPERMICRA CONDENSING

Esempio di configurazioni con scarico ed aspirazione per mezzo di tubi separati (standard ø 60 mm polipropilene)

Attenzione: Consultare la tabella e, se richiesto, installare il diaframma “D” all’interno dello scarico, facendo corrispondere correttamente le tacche di riferimento. Considerare ogni curva a 90° supplementare equivalente a 0,5 m lineare, a 45° = 0,25m

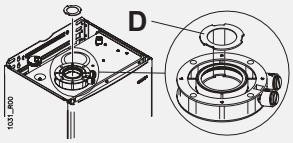

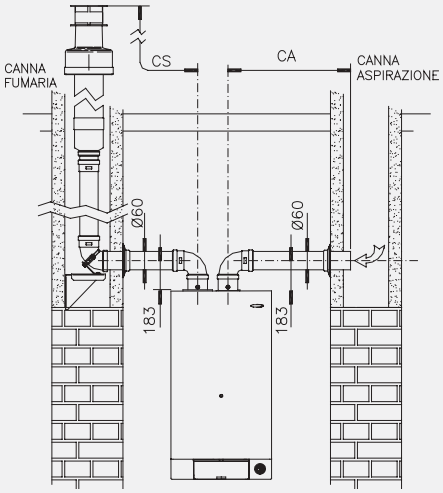

Aspirazione in condotto scarico intubato in canna fumaria

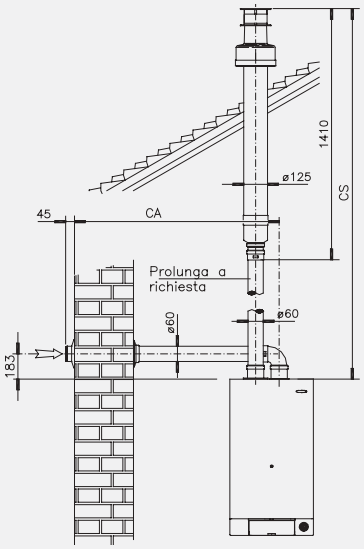

Sistema tubi separati scarico verticale (esempio con aspirazione a sinistra)

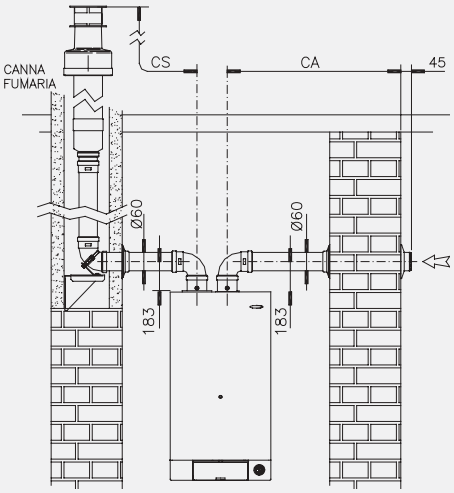

Aspirazione in parete scarico intubato in canna fumaria

CA =Condotto di Aspirazione CS = Condotto di Scarico

L’utilizzo di condotti ø 80, certificati per condensazione, è consentito dall’apposita omologazione della caldaia (tipo C6)

Modello	Condotti separati standard ø 60 mm			
	CA+CS min÷max (m)	CS max (m)	diaframma	
			per lunghezze di CA+CS (m)	diametro (mm)
Supermicra Condensing	2÷10	7	fino a 4	(d)
			oltre 4	NO
	Condotti separati standard ø 80 mm			
	CA+CS min÷max (m)	CS max (m)	diaframma	
			per lunghezze di CA+CS (m)	diametro (mm)
Supermicra Condensing	2÷30	20	fino a 8	(d)
			oltre 8	NO

(d) usare il diaframma fornito con la caldaia.

Riepilogo accessori opzionali

SUPERMICRA CONDENSING

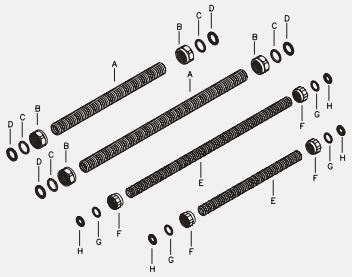

KIT RACCORDI UNIVERSALE

1 **Funzione principale dell'accessorio**
Per adattare qualsiasi tipologia di impianto preesistente alle caldaie Hermann

2 **Caratteristiche tecniche principali**
E' flessibile ma non estensibile
Realizzato in acciaio Inox corrugato

3 **Composizione esatta del kit/accessorio**
Libretto di istruzioniFlessibili
Forcelle, girelli e guarnizioni

4 **Tipologia di collegamento/montaggio alla caldaia)**
Raccordi
Guarnizioni

5 **Operazioni principali per effettuarne il collegamento/montaggio sulla/alla caldaia**
Tagliare il tubo, inserire la calotta e l'anello elastico, infine la guarnizione e serrare a fondo fino a tenuta.

6 **Modelli di caldaia sui quali può essere tecnicamente montato**
Tutti i modelli tranne Spaziozero SB e Spazio SB

7 **Modalità di utilizzo**
Si tagliano con un semplice tagliatubi

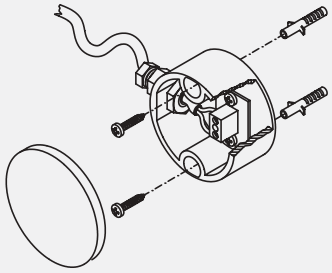

KIT SONDA ESTERNA

1 **Funzione principale dell'accessorio**
Varia la temperatura di mandata dell'impianto in base alla temperatura esterna rilevata.

2 **Caratteristiche tecniche principali**
Installazione a parete
Fornita di scatola di protezione

3 **Composizione esatta del kit/accessorio**
Libretto di istruzioni
Sonda esternaScatola di protezione
Viti e tasselli

4 **Tipologia di collegamento/montaggio alla caldaia**
Cavo bifilare

5 **Operazioni principali per effettuarne il collegamento/montaggio sulla/alla caldaia**
Installare la sonda esterna sulla parete esterna meno esposta ai raggi solari, utilizzando i tasselli forniti.
Collegare la sonda esterna alla scheda elettronica della caldaia mediante connettore fornito; per la serie
Spazio collegarsi alla scheda optional di collegamento

6 **Modelli di caldaia sui quali può essere tecnicamente montato**
Eura, Eura Condensing, Supermicra Ecoplus, Supermaster, Supermaster Ecoplus, Supermicra Condensing;
per la Spazio Tekno in abbinamento con la scheda di collegamento

7 **Modalità di utilizzo**
Impostare l'entità della correzione in base al valore del coefficiente di dispersione dell'abitazione (mediante le curve selezionabili sulla caldaia)

Riepilogo accessori opzionali

SUPERMICRA CONDENSING

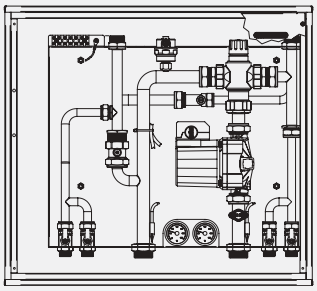

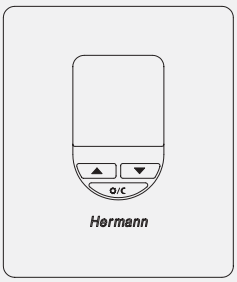

KIT IMPIANTI A BASSA TEMPERATURA STANDARD

1 **Funzione principale dell'accessorio**
Per abbinare caldaie standard con impianti a bassa temperatura evitando la formazione di condensa all'interno della caldaia.

2 **Caratteristiche tecniche principali**
Predisposto anche per il collegamento a circuiti ad alta temperatura
Visualizza la temperatura di mandata e ritorno dell'impianto a bassa temperatura
Permette l'impostazione della temperatura (del circuito B.T.) tramite valvola miscelatrice termostatica manuale

3 **Composizione esatta del kit/accessorio**
Libretto di istruzioniKit composto da:
Termostato limite di sicurezza sovratemperatura impianto B.T.
Circolatore di rilancio per circuito a bassa temperatura
Termometri di visualizzazione mandate e ritorno imp. B.T.
Valvola miscelatrice manuale
Rubinetti di intercettazione impianti A.T.
Morsettiera per collegamenti elettrici (termostato ambiente,alimentazione)
By pass automatico escludibile

4 **Tipologia di collegamento/montaggio alla caldaia**
Linea di alimentazione elettrica 220V
Coppia di cavi bifiliari

5 **Operazioni principali per effettuarne il collegamento/montaggio sulla/alla caldaia**
Incassare il kit nella nicchia preposta, collegarlo alla linea di alimentazione elettrica e ad un Termostato ambiente.
Collegare il contatto T.S. (termostato sicurezza) al contatto TA (termostato ambiente) della caldaia.
Per la serie spazio : collegare il contatto T.S.(termostato sicurezza) ai contatti 35 e 36 della scheda di funzione della caldaia.

6 **Modelli di caldaia sui quali può essere tecnicamente montato**
Tutti i modelli tranne Eura Condensing, Eura Condensing SB, Spaziozero Plus Condensing.

7 **Modalità di utilizzo**
Regolare il miscelatore termostatico, tramite l'apposita manopola, fino al raggiungimento della temperatura desiderata/di progetto, visualizzata sul termometro di mandata
Attenersi alle istruzioni riportate sul libretto

KIT CRONOTERMOSTATO GIORNALIERO/SETTIMANALE

1 **Funzione principale dell'accessorio**
Gestione dell'accensione della caldaia tramite il rilevamento della temperatura ambiente, in modalità manuale o programmabile.

2 **Caratteristiche tecniche principali**
Display LCD con visualizzazione di ora, temperatura ambiente,stato di programmazione.
Impostazione della temperatura manuale e programmata (6 programmi predefiniti e 3 personalizzabili)
Impostazione dell'intervallo di variazione della temperatura (da 1° a 4°C) per l'accensione e spegnimento della caldaia
Protezione antigelo
Predisposizione per funzionamento riscaldamento/condizionamento

3 **Composizione esatta del kit/accessorio**
Libretto di istruzioni
Cronotermostato
Viti autofilettanti con tasselli
Dima per il montaggio

4 **Tipologia di collegamento/montaggio alla caldaia**
Cavo bifilare su linea TA (termostato ambiente)
2 Batterie alcaline tipo AA

5 **Operazioni principali per effettuarne il collegamento/montaggio sulla/alla caldaia**
Collegare il cronotermostato alla caldaia tramite il cavo bifilare e posizionarlo ad un'altezza di circa 1,5
metri da terra, in una zona ben areata

6 **Modelli di caldaia sui quali può essere tecnicamente montato**
Tutti. Per la Serie Spazio svolge la funzione di termostato ambiente di una zona e viene collegato al contatto presente sulla apposita scheda di interfaccia del kit per impianti a zone.

7 **Modalità di utilizzo**
Manuale per l'impostazione diretta della temperatura ambiente desiderata o tramite programmazione.

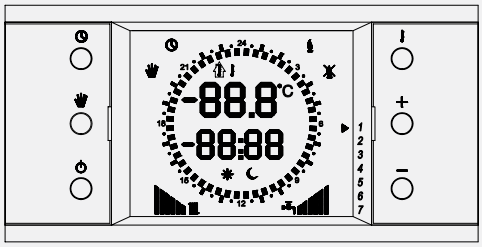

KIT CRONOCOMANDO REMOTO

1 **Funzione principale dell'accessorio**
Gestione remota della caldaia

2 **Caratteristiche tecniche principali**
Gestisce le funzioni principali della caldaia (regolazione di temperatura riscaldamento e sanitaria) con programmazione settimanale
Visualizza allarmi
Ripristina allarmi
Termostato ambiente con funzione antigelo
Funzione TEL per l'accensione tramite chiamata telefonica

3 **Composizione esatta del kit/accessorio**
Scheda di interfaccia, cronocomando, 2 tasselli, libretto di istruzioni

4 **Tipologia di collegamento/montaggio alla caldaia**
Cavo bifilare schermato con lungh. max di 50 m

5 **Operazioni principali per effettuarne il collegamento/montaggio sulla/alla caldaia**
Fissare a muro il cronocomando tramite due tasselli, ad altezza indicativa di 1,5 m.
Inserire la scheda di interfaccia nelle guide previste all'interno del cruscotto e collegarla alla scheda di funzione mediante il cablaggio fornito.
Collegare la scheda di interfaccia e il cronocomando tramite il cavo bifilare.

6 **Modelli di caldaia sui quali può essere tecnicamente montato**
Supermicra Ecoplus, Eura, Eura Condensing, Eura Condensing SB, Supermaster, Supermaster Ecoplus, Supermicra Condensing.
Di serie in Spaziozero, Spazio, Spazio Due, Spazio Tre.

7 **Modalità di utilizzo**
Attenersi alle istruzioni riportate sul libretto

Dati combustione (legge 10)

SUPERMICRA CONDENSING

I valori di rendimento indicati sono riferiti a prove effettuate presso i laboratori dell'ente di omologazione

MODELLI	U.M.	SPAZIO PLUS 24 SE
Tipo di scarico		B22 - C12 - 32 - 42 - 52 - 62 - 82
Portata termica max	kW	25.6
Portata termica min	kW	19
Potenza termica max 60°/80°	kW	24.5
Potenza termica min 60°/80°	kW	18.1
Potenza termica max 30°/50°	kW	26.2
Potenza termica min 30°/50°	kW	19.2
Rendimento utile Pn max 60°/80°	%	95.8
Rendimento utile al 30% Qn 60°/80°	%	94.9
Rendimento utile Pn max 30°/50°	%	102.2
Rendimento utile al 30% Qn 30°/50°	%	101.1
Rendimento energetico (92/42)		★★★★
Rendimento di comb. Pn max 60°/80°	%	96.1
Rendimento di comb. Pn min 60°/80°	%	95.1
Potenza elettrica assorbita dalla caldaia	W	145
Potenza elettrica assorbita dal circolatore	W	93
Temperatura fumi Pn max	°C	80
Temperatura fumi Pn min	°C	75
CO_2 Pn max	%	6.5
CO_2 Pn min	%	4.6
CO stechiometrico (0% di O_2)	ppm	50.8
O_2	%	9.3
NOx ponderato	mg/kWh	163
NOx ponderato	ppm	92
Classe NOx		2
Perdite al camino Pn max	%	3.9
Massa fumi Pn max	Kg/h	57.5
Perdite a bruciatore spento	%	0
Perdite al mantello Pn max 60°/80°	%	0.7
Pressione alimentazione del generatore	Pa	/
Pressione max impianto	bar	3
Contenuto H_2O	Lt.	2.8
Pressione lunghezza minima	Pa	/

N.B.: i dati di combustione (legge 10) sono scaricabili dal sito internet

Dati tecnici

SUPERMICRA CONDENSING

DATI TECNICI	U.M	SUPERMICRA CONDENSING	
Certificazione CE	n°	0694 BN 3710	
Categoria		II2H3+	
Tipo		B22 - C12 - C32 -C42 - C52 - C62 - C82	
Gas di riferimento		G20	G30/G31
Portata termica max. (Hi)	kW	25.6	25.6
Portata termica min. (Hi) in sanitario	kW	10.5	10.5
Portata termica min. (Hi) in riscaldamento	kW	19	19
Potenza termica max. (Hi) 60°/80°C *	kW	24.5	24.5
Potenza termica min. (Hi) 60°/80°C * in sanitario	kW	9.5	9.5
Potenza termica min. (Hi) 60°/80°C * in riscaldamento	kW	18.1	18.1
Potenza termica max. (Hi) 30°/50°C * *	kW	26.2	26.2
Potenza termica min.(Hi) 30°/50°C * * in riscaldamento	kW	19.2	19.2
Classe NO_X		2	1
NO_X ponderato	mg/kWh	163.1	319.1
CO misurato (a Qn)	ppm	28.2	34.0
CO_2 (a Qn)	%	6.5	7.6
Quantità di condensa a Qn (a 30°/50°C * *)	l/h	1.93	1.93
Quantità di condensa a Qr (a 30°/50°C * *)	l/h	1.28	1.28
Valore di pH della condensa	pH	2.8	2.8
RENDIMENTO MISURATO			
Rendimento nominale a 60°/80°C *	%	95.8	
Rendimento al 30% Qn a 60°/80°C *	%	94.9	
Rendimento nominale a 30°/50°C * *	%	102.2	
Rendimento al 30% Qn a 30°/50°C *	%	101.1	
DATI RISCALDAMENTO			
Campo di selezione temperatura (min÷max) normale/ridotto	°C	30 ÷ 80/25 ÷ 45	
Vaso espansione	l	8	
Pressione vaso espansione	bar	1	
Pressione max esercizio	bar	3	
Temperatura max (con campo selez. normale/ridotto)	°C	85/50	
DATI SANITARIO			
Prelievo continuo ΔT 25°C	l/min	14.1	
Prelievo continuo ΔT 30°C	l/min	11.7	
Portata acqua min.	l/min	3	
Pressione max sanitario	bar	6	
Pressione min sanitario (per attivazione pressostato di precedenza)	bar	0.8	
Campo di selezione temperatura (min÷max)	C°	30÷70	
CARATTERISTICHE ELETTRICHE			
Tensione/Frequenza	V/Hz	230/50	
Potenza	W	145	
Grado di protezione		IPX4D	
CARATTERISTICHE DIMENSIONALI			
Larghezza - Altezza - Profondità	mm	Vedere figura "DIMENSIONI"	
Peso	Kg	41.5	
COLLEGAMENTI (S=Scarico)			
Mandata/Ritorno	Inc	¾"	
Entrata/Uscita acqua sanitaria	Inc	½"	
Attacco Gas alla caldaia	Inc	¾"	
Attacco Gas al rubinetto (kit raccordi standard)	Inc	½"	
Diametro tubo asp./scarico concentrico	mm	100/60	
Lunghezza concentrico min÷max orizz.	m	1÷4	
Lunghezza concentrico min÷max vert..	m	1÷5	
Diametro tubi asp./scarico separati	mm	60	
Lunghezza tubi separati min÷max	m	2÷10 (max S=7)	
PRESSIONI ALIMENTAZIONE GAS			
Gas di riferimento		G20	G30 / G 31
Pressione nominale	mbar	20	29/37
Numero ugelli		13	13
Diametro ugelli	ø 1/100 mm	125	75/75
CONSUMO GAS			
Qmax	mc/h	2.71	
	kg/h		2.01 / 1.98
Qmin	mc/h	1.11	
	Kg/h		0.83 / 0.81

* = con temperature dell'acqua in ritorno che NON consentono la condensazione
* * = con temperature dell'acqua in ritorno che consentono la condensazione

Certificazioni

SUPERMICRA CONDENSING

CE 0694

Annex 1 to certificate PIN 0694BN3710

Direttiva Rendimenti 92/42/CEE, Allegato I

Efficiency Directive 92/42/EEC, Annex I

Attribuzione delle marcature di rendimento energetico:

Award of Energy-Performance labels:

Marchio / *trade mark* **HERMANN**

Modelli / *models*	Livello stelle / *Star level*
SUPERMICRA 24 HE	☆☆☆☆
SUPERMICRA CONDENSING	☆☆☆☆

San Vendemiano, **15 Aprile 2005**

San Vendemiano, 15 April 2005

Daniël Vangheluwe
vice presidente.
vice president

GASTEC

GASTEC Italia Spa.
Treviso 32/34
31020 San Vendemiano (TV)
Italia

GASTEC

N.B.: le certificazioni di tutti i modelli sono scaricabili dal sito internet

Nr. contratto / *Contract no.* **I 2000**

CE 0694

CERTIFICATO

GASTEC Italia certifica che le **caldaie**, tipi
*GASTEC Italia hereby declares that the **central heating boilers**, types*

Marchio / *trade mark:* **HERMANN**

Modelli / *models:* **SUPERMICRA 24 HE**
SUPERMICRA CONDENSING

costruite da
made by **Hermann S.r.l.,**

di / *in* **Pontenure (PC), Italia**

soddisfano i requisiti riportati nella
meet the essential requirements as described in the
Direttiva Apparecchi a Gas (90/396/CEE) e Rendimenti (92/42/CEE)
Directive on appliances burning gaseous fuels (90/396/EEC) and Efficiency Directive (92/42/EEC)

NIP/ *NN* : 0694BN3710
Rapporto / *report* : 163710
Tipi di apparecchi / *appliance type* : C_{12}, C_{32}, C_{32}, C_{42}, C_{52}, C_{62}, C_{82}

I suddetti prodotti sono stati approvati per
Mentioned products have been approved for

AT	$II_{2H3B/P}$	BE	I_{2E+}, I_{3+}	DE	$II_{2E3B/P}$
DK	$II_{2H3B/P}$	ES	II_{2H3+}	FI	$II_{2H3B/P}$
FR	II_{2E+3+}	GB	II_{2H3P}	GR	$II_{2H3B/P}$
IE	II_{2H3P}	IS	I_{3P}	IT	II_{2H3+}
LU	II_{2E3P}	PT	II_{2H3+}	SE	$II_{2H3B/P}$
NL	$I_{3B/P}$	NO	$II_{2H3B/P}$	CH	$II_{2H3B/P}$
HU	$II_{2H3B/P}$	CZ	$II_{2H3B/P}$, II_{2H3+}	BG	$II_{2H3B/P}$, II_{2H3P}
CY	$I_{3B/P}$, I_{3B}	EE	$II_{2H3B/P}$, II_{2H3P}	LV	$II_{2H3B/P}$, II_{2H3P}
MT	$I_{3B/P}$, I_{3B}	LT	$II_{2H3B/P}$, II_{2H3P}	PL	$II_{2E3B/P}$, II_{2E3P}
RO	$II_{2H3B/P}$	SK	$II_{2H3B/P}$, II_{2H3P}	SI	$II_{2H3B/P}$, II_{2H3P}
TR	$II_{2H3B/P}$				

San Vendemiano, **15 Aprile 2005**
San Vendemiano, 15 April 2005

Daniel Vangheluwe,
vice presidente,
vice president

GASTEC

GASTEC Italia S.p.a.
Treviso 32/34
31020 San Vendemiano (TV)
Italia

GASTEC

N.B.: le certificazioni di tutti i modelli sono scaricabili dal sito internet

Hermann

Idee che scaldano la vita

HERMANN srl Via Salvo D'Acquisto
IT 29010 Pontenure (Piacenza)
Tel. 0523510341 Fax 0523519042

www.hermann.it

La Hermann srl declina ogni responsabilità per eventuali errori di stampa e/o trascrizione contenuti nel presente fascicolo. Nell'intento di migliorare costantemente i propri prodotti, l'azienda si riserva il diritto di variare le caratteristiche ed i dati indicati nel presente fascicolo in qualunque momento e senza preavviso.

985040006 - 1.000 - 11.05 - rev. 0

SUPERMICRA CONDENSING

★★★★

Caldaia da interno, murale, istantanea, ad elevato rendimento, con recuperatore supplementare in acciaio inox, con modulazione continua di fiamma, circolatore a 3 velocità.

Potenze disponibili: 26.2 kW (30°/50°C) valore in condensazione

modello a camera stagna con potenza dipendente dalla condizione di funzionamento.

24.5 kW (60°/ 80°) valore in assenza di condensazione

da interno

Hermann

Idee che scaldano la vita